Maße

Dimensions · Encombrement · Dimensioni · Dimensiones · Габариты крана

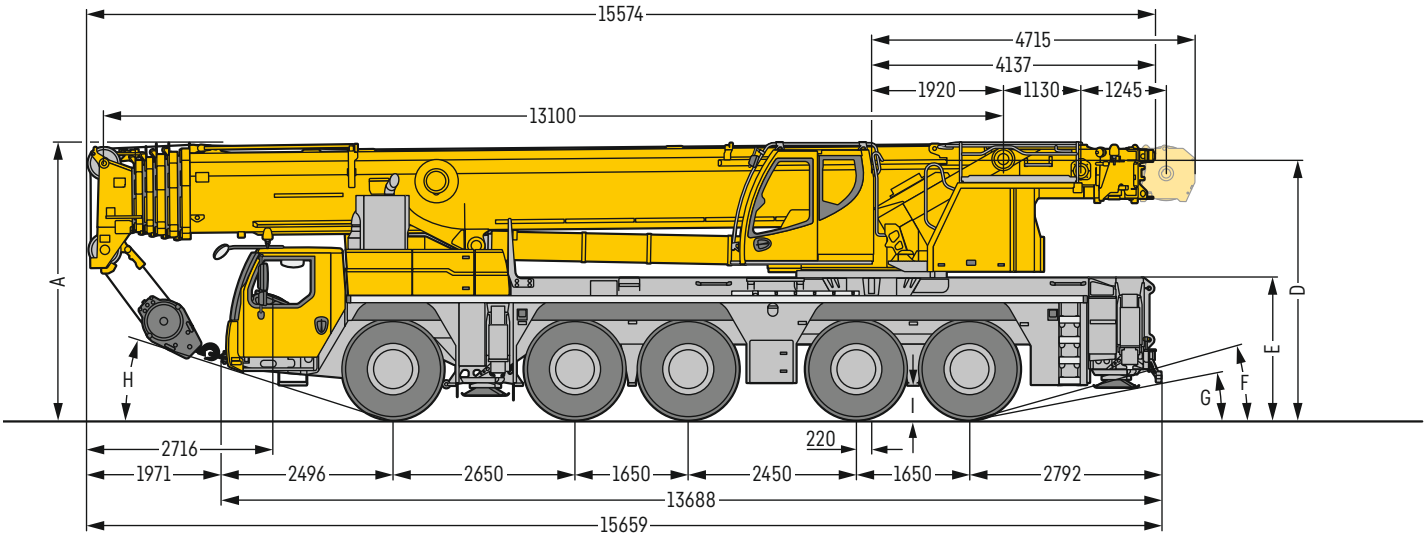

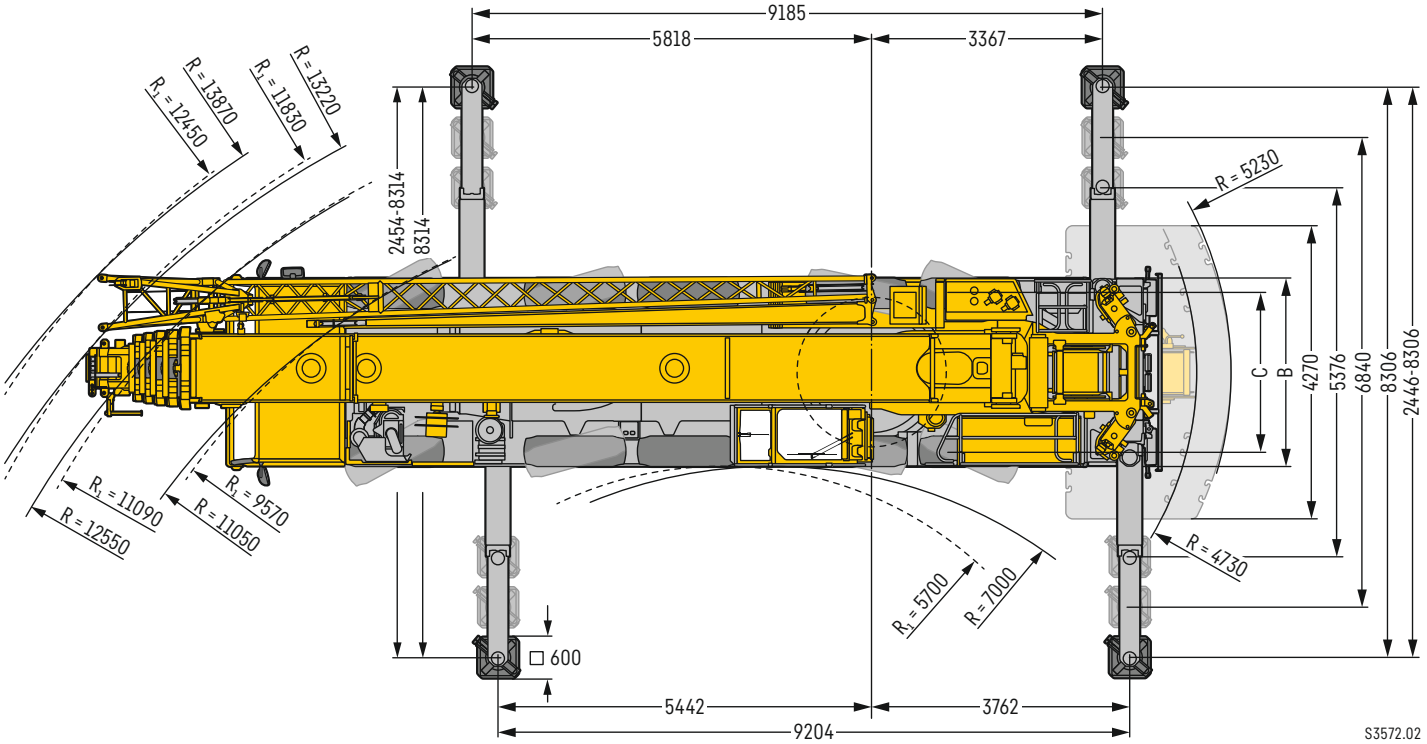

R_1 = Allradlenkung · All-wheel steering · Direction toutes roues · Tutti gli assi sterzanti · Dirección en todos los ejes · Поворот всеми колесами

Maße · Dimensions · Encombrement · Dimensioni · Dimensiones · Размеры mm

	A	A 100 mm*	B	C	D	E	F	G	H	I
385/95 R 25 (14.00 R 25)	3950	3850	2750	2360	3708	1996	14°	9°	16°	378
445/95 R 25 (16.00 R 25)	4000	3900	2750	2300	3758	2046	16°	10°	18°	428
525/80 R 25 (20.5 R 25)	4000	3900	2850	2320	3758	2046	16°	10°	18°	428

* **abgesenkt** · lowered · abaissé · abbassato · suspensión abajo · шасси осажено

Hubhöhen

T

Lifting heights • Hauteurs de levage • Altezze di sollevamento • Alturas de elevación • Высота подъема

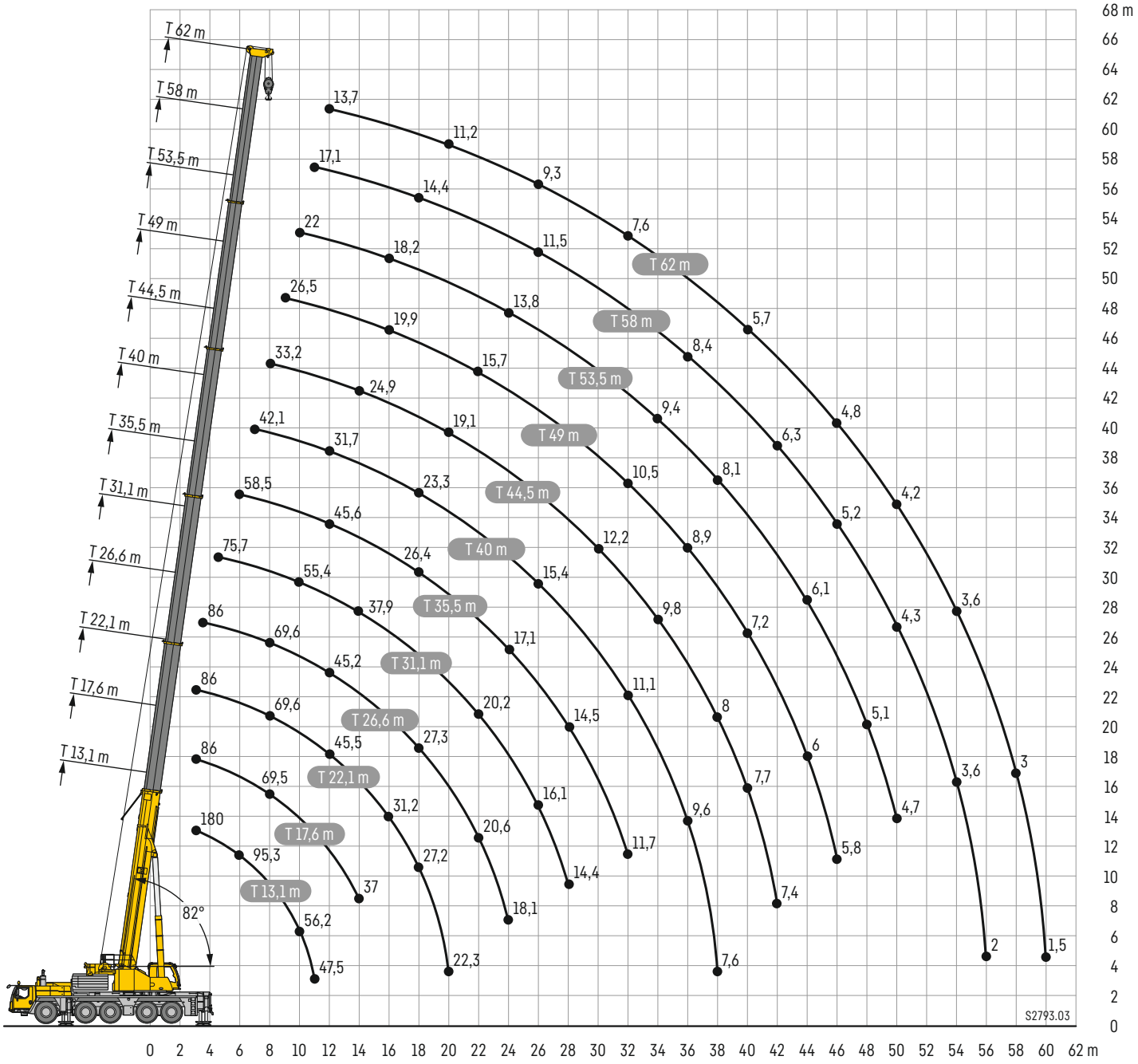

Hubhöhen

TNZK
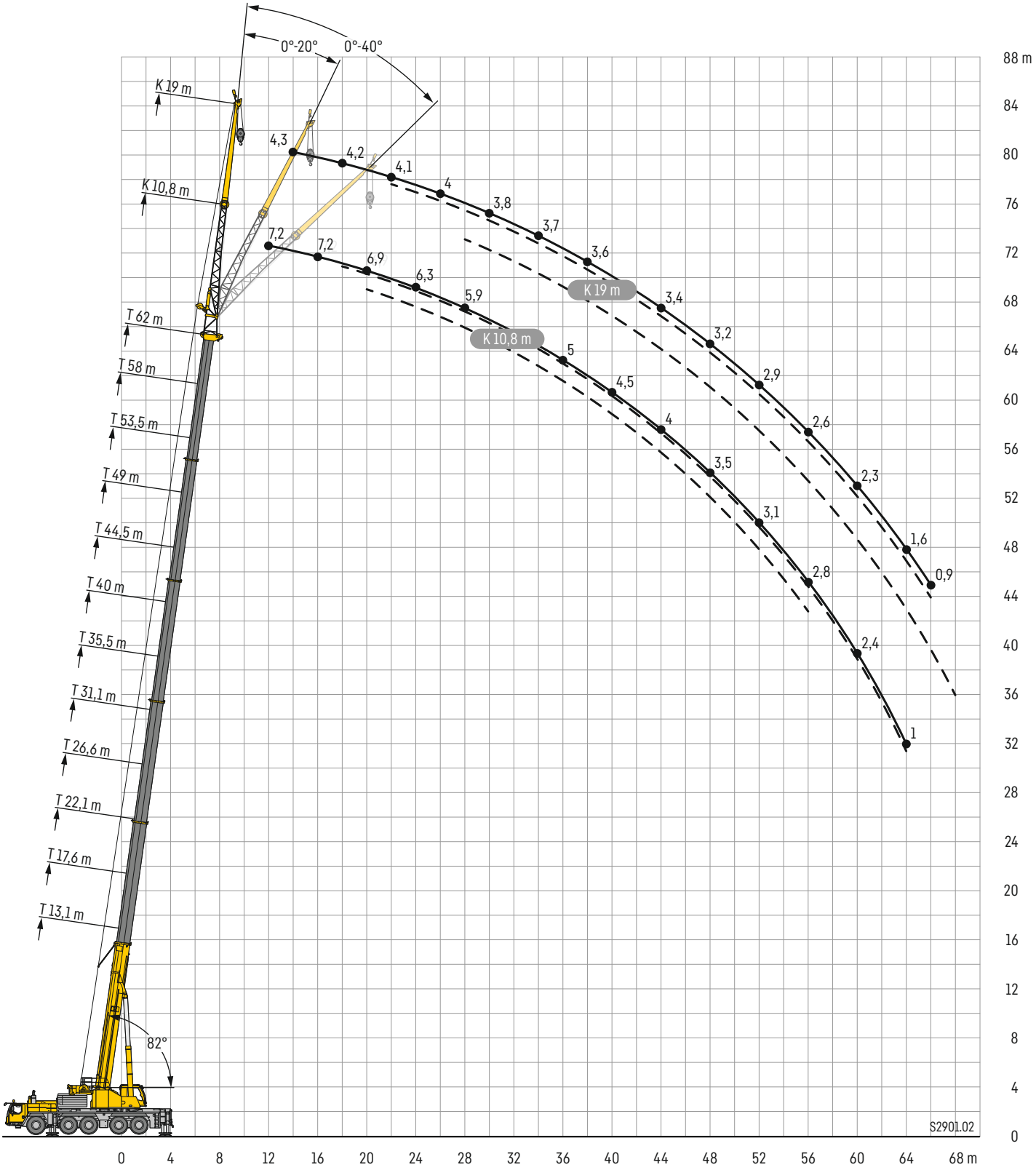
Lifting heights • Hauteurs de levage • Altezze di sollevamento • Alturas de elevación • Высота подъема